КОМПЛЕКСНОЕ ЗАДАНИЕ II УРОВНЯ

ОБЩАЯ ЧАСТЬ ЗАДАНИЯ

Математическое моделирование авиационной детали
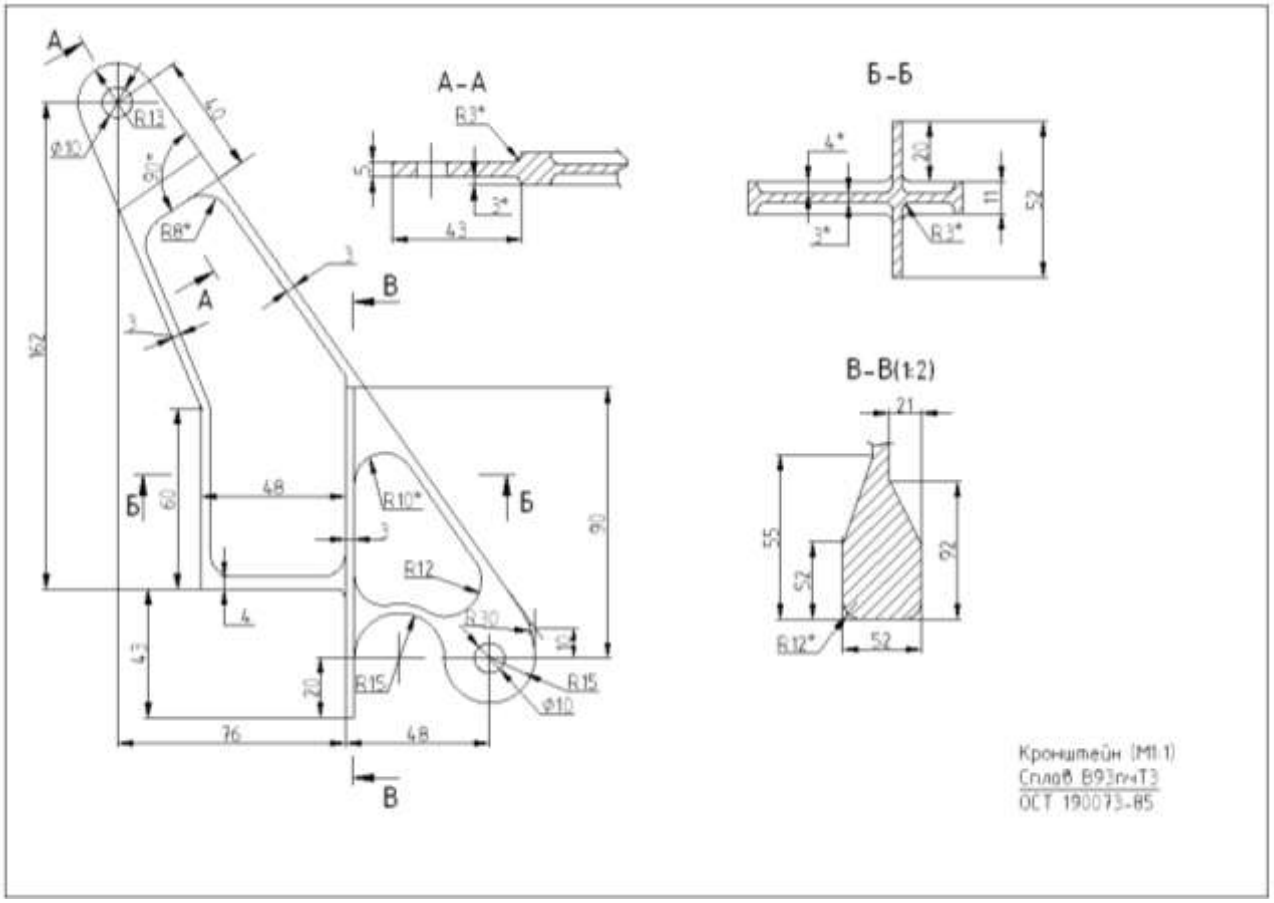
Разработать трехмерную модель авиационной фрезерованной детали, согласно предложенному заданию.